Auswerter zur optischen Spurführung

HG 73840ZC

Funktionsbeschreibung

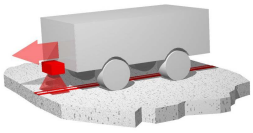

Der in diesem Datenblatt beschriebene Auswerter HG 73840ZC ist Bestandteil eines optischen Spurführungssystems zur Führung von Fahrerlosen Transport-Fahrzeugen (FTF) entlang einer Linie. Er wertet die Lage dieser Linie im Kamerabild aus und liefert die Position relativ zur Bildmitte. Weiterhin können Abzweigungen realisiert werden.

Der Auswerter erlaubt den Anschluss von bis zu zwei PAL-Standard Videokameras mit Composite-Videosignal, um ein Fahrzeug alternativ in zwei Fahrtrichtungen zu führen. Er enthält dazu einen Videomultiplexer.

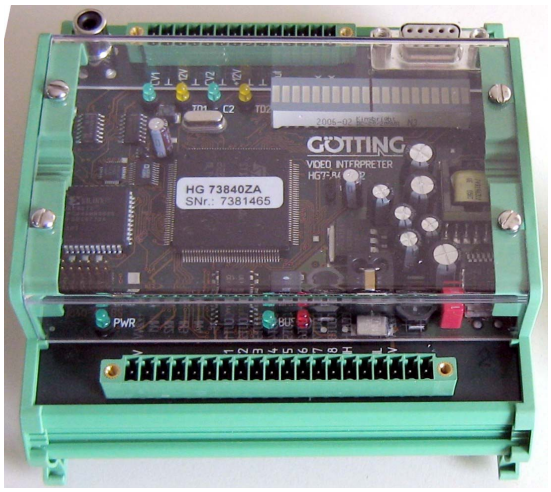

Vorteile

- **Modularer Aufbau**
- **Anschlussmöglichkeit für zwei Kameras**
- **CANopen und analoge Ausgabe**
- **Anzeige der Spurlage über LED-Balken oder einen externen Video-Kontrollmonitor**
- **RS 232 Service-Schnittstelle zum Parametrieren und Testen des Auswerters mit einem Laptop/PC**

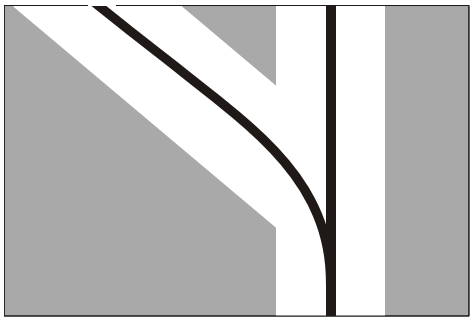

Beispiel einer opt. Spur mit Verzweigung

Blockschaltbild

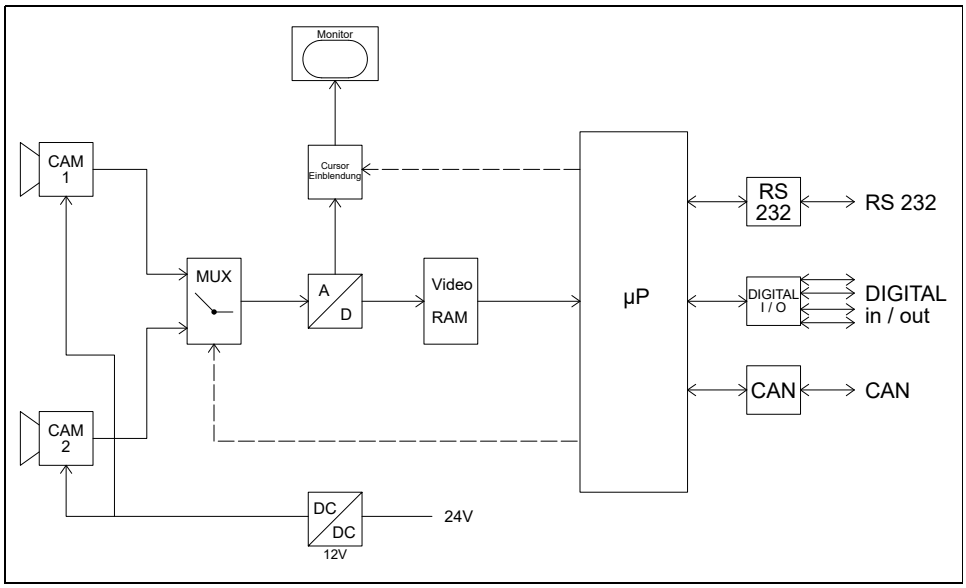

GÖTTING

Auswerter zur optischen Spurführung

HG 73840ZC

Gehäuseabmessungen (Hutschienen Montage)

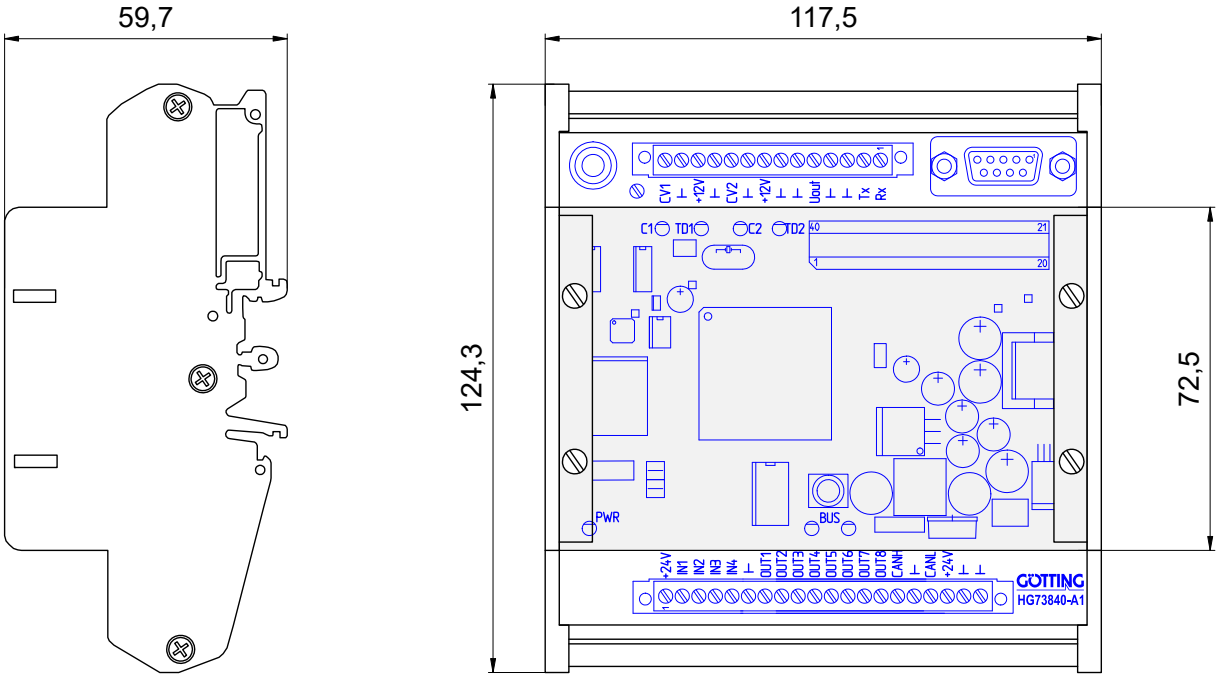

Technische Daten

- **Abmessungen**	**60 mm x 125 mm x 118 mm (H x L x B)**
- **Temperaturbereich**	**-20° C bis +50° C**
- **Dichtigkeit**	**IP20**
- **Kameras**	**2 Kamerasysteme alternativ wählbar, Composite Video, Signal 1 Vss an 75 Ohm, Umschaltzeit: 330 ms (einschalten/umschalten)**
- **Updaterate**	**20 ms**
- **Betriebsspannung**	**Auswerter: 20 V bis 30 V, 130 mA @ 24 V (ohne Kamera) Kamera: +12 V bis 0,3 A**
Interfaces:	
- **CAN-Bus**	**nicht potentialgetrennt, CANopen, Device Profil DS 401, Node-ID und Übertragungsrate über serielle Schnittstelle bzw. SDOs konfigurierbar. Ein Abschlusswiderstand ist nicht integriert.**
- **digital Ein**	**Inaktiv für Uin < 9 V / Aktiv für Uin > 15 V / -30 V < Uin < +30 V, Ri > 3300 Ohm**
- **digital Aus**	**Ri ~ 0,4 Ohm / Ua ~ Ub für aktiv / Ua < 1,5 V für inaktiv / Ia < 0,7 A pro Kanal, kurzschlussfest**
- **Analogausgang**	**nicht potentialgetrennt, kurzschlussfest, ±10 V max. ±1 mA**
- **Monitor seriell**	**38400 Baud, 8 Datenbits, Parität gerade, 1 Stopbit, nicht potentialgetrennt**

Götting KG, Celler Straße 5, D-31275 Lehrte/Röddensen (Germany), Tel.: +49 (0) 51 36 - 80 96 -0,
Fax: +49 (0) 51 36 - 80 96 -80, E-Mail: info@goetting.de, Internet: www.goetting.de

Stand: 07.12.2015
Deutsch, Revision: 03
Autor: RAD / L.S.